70-159

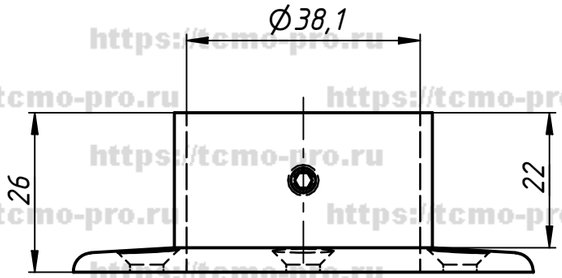

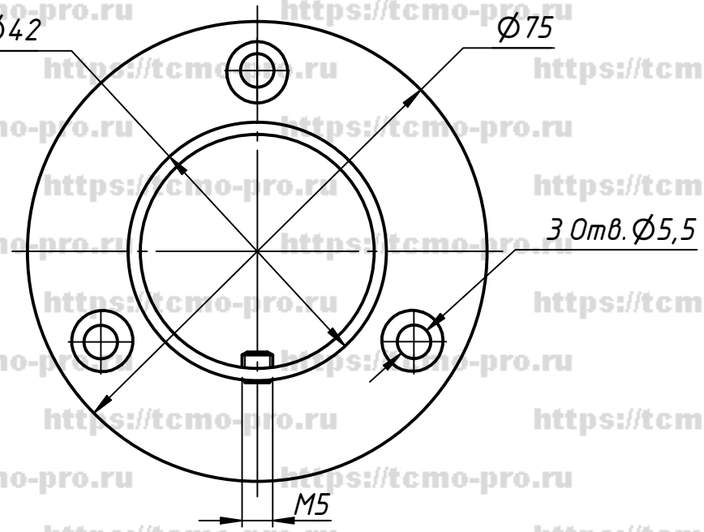

https://tcmo-pro.ru

Изм.	Лист	№ докум.	Подп.	Дата
Разраб.		user		06.03.2019
Пров.				
Т. контр.				
Нач.отд.				
Н. контр.				
Утв.				

70-159

Фланец для трубы Ø 38.1 мм литой

Лит.	Масса	Масштаб
Лист	Листов 1	

Перв. примен. | Справ. № | Подп. и дата | Инв. № дубл. | Взам. инв. № | Подп. и дата | Инв. № подл.

Копировал | Формат А3