70-91

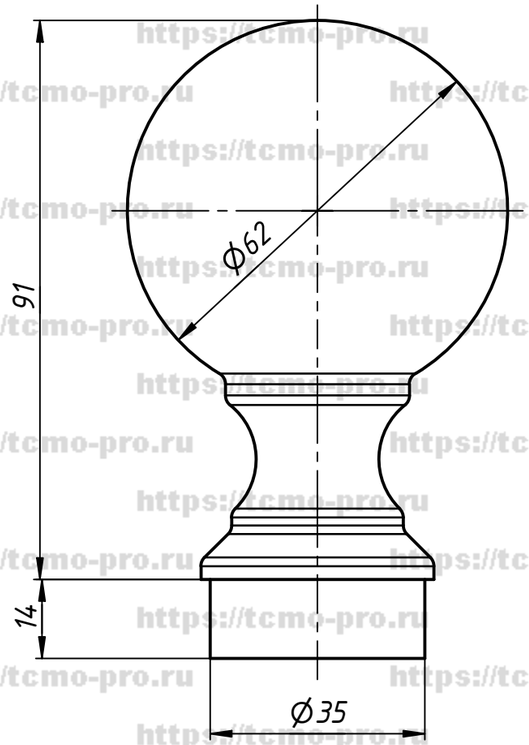

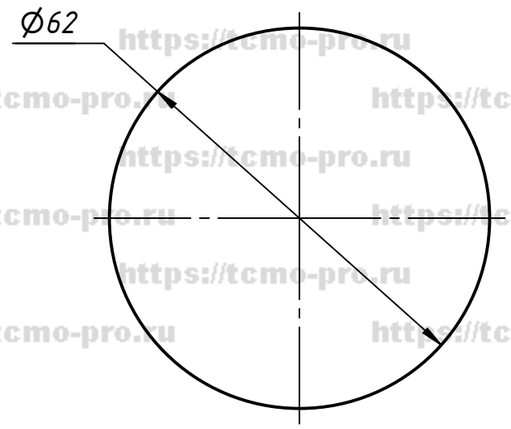

Изм.	Лист	№ докум.	Подп.	Дата
Разраб.		user		14.01.2020
Пров.				
Т. контр.				
Нач.отд.				
Н. контр.				
Утв.				

70-91

Заглушка декоративная шар.

для стойки Ø 38.1 мм

Лит.	Масса	Масштаб
Лист	Листов 1	

Перв. примен.

Справ. №

Подп. и дата

Инв. № дубл.

Взам. инв. №

Подп. и дата

Инв. № подл.

Копировал

Формат А3

https://tcmo-pro.ru