151-506А-304

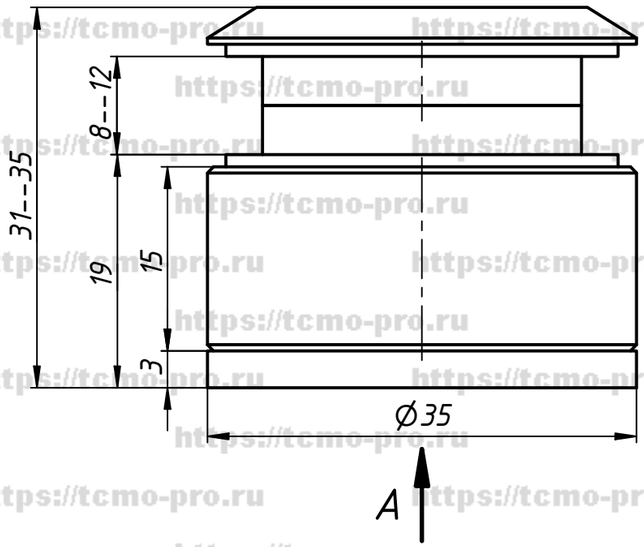

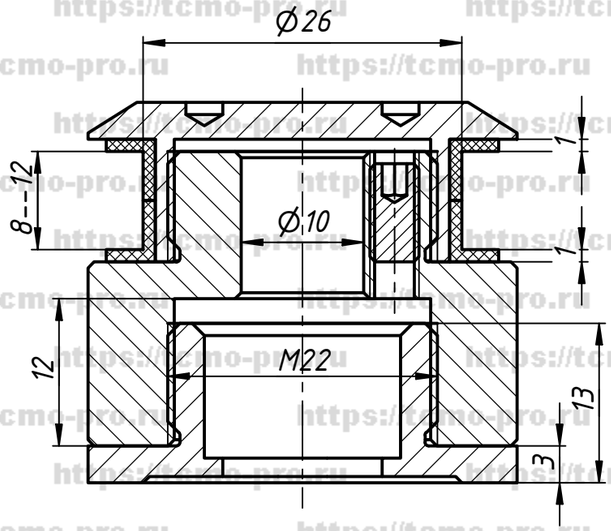

A (2 : 1)

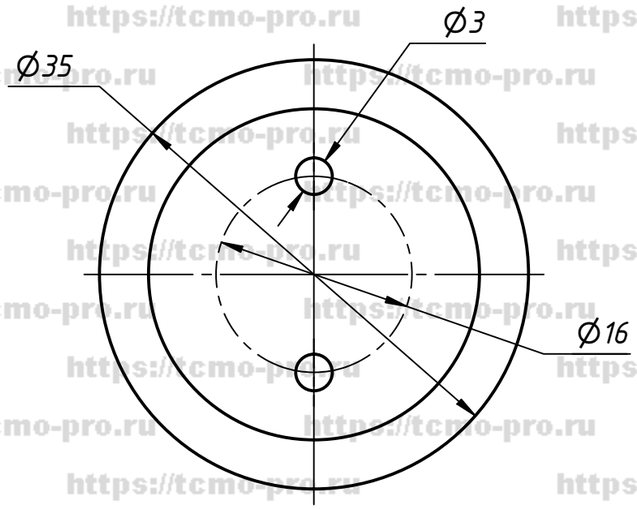

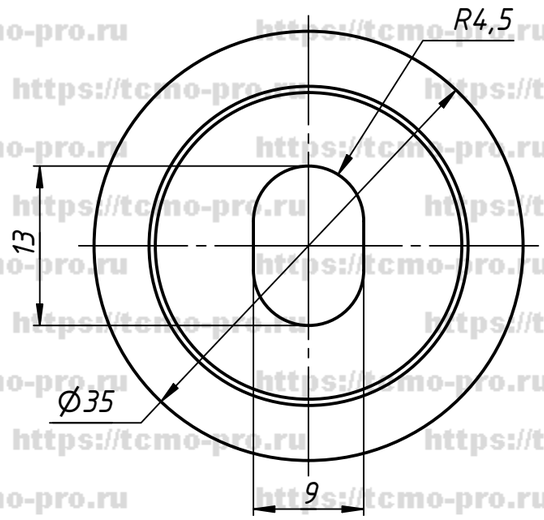

Изм.	Лист	№ докум.	Подп.	Дата
Разраб.		user		03.10.2019
Пров.				
Т. контр.				
Нач.отд.				
Н. контр.				
Утв.				

151-506А-304

Точечное крепление без зенковки

Лит.	Масса	Масштаб

Лист | Листов 1

Перв. примен. | Справ. № | Подп. и дата | Инв. № дубл. | Взам. инв. № | Подп. и дата | Инв. № подл.

Копировал | Формат А3

https://tcmo-pro.ru